# YES-80

Tolóajtó síkmágnes

## Kép

## Leírás

A síkmágnesek ideális megoldást jelentenek minden típusú ajtóra. Ez a típusú zár vandálbiztos, kopó alkatrészeket nem tartalmaz, így biztonságosan üzemeltethető hosszú távon is. A YES-80 egy tolóajtóra szerelhető síkmágnes, tolóajtó sínre könnyedén szerelhető, így biztosan tartja az ajtószárnyakat. Ideális a VZ-125 és VZ-195 típusú tolóajtókhoz. 80 kg tartóerővel tart, ennél többre nincs szükség, mivel az ajtó súlyát nem kell tartania.

## Tulajdonságok

| | |
|---|---|
| • Szerelés: | Sínre szerelhető |
| • Javasolt használat: | Tolóajtó |

## Specifikáció

| | |
|---|---|
| • Tápfeszültség: | 12 V DC; 110 V AC; 220 V AC |
| • Áramfelvétel: | 150 mA |
| • Tartóerő: | 80 kg/784 N |
| • Időzítés: | - |
| • Nettó tömeg: | 1,1 kg |

## Bekötési útmutató

A mágnes hátoldalán 2 db sorkapcsot talál, egy 5 eres és egy 3 eres sorkapcsot.

| | |
|---|---|
| 5 eres: | |
| PIROS | +12 V DC |
| BARNA | GND |
| ZÖLD | Nyomógomb |
| KÉK | Nyitásérzékelő |
| LILA | Nyitásérzékelő |
| 3 eres: | |
| FEKETE | 0 V AC |
| PIROS | 110 V AC fázis |
| SÁRGA | 220 V AC fázis |

Az eszköz működhet 12 V egyenfeszültségről, 110, vagy 220 V AC-ról. Ezen kívül beköthet nyomógombot, amit a GND-vel kell rövidre zárni, valamint nyitásérzékelőt.

## Műszaki rajz

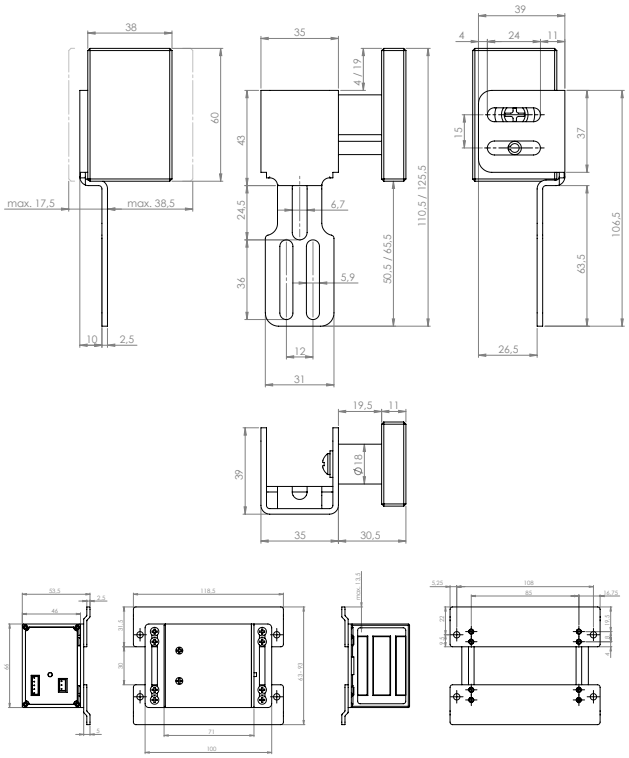


## Szerelési rajz

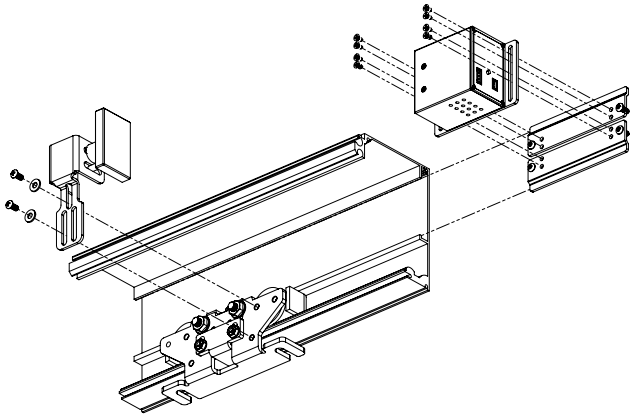

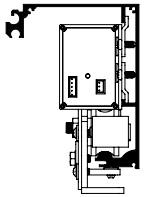

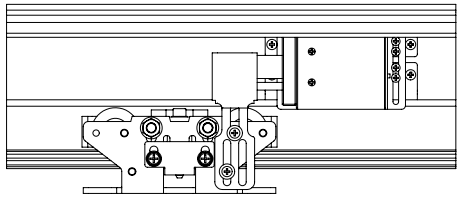

YES-80
80 kg tartóerejű tolóajtó síkmágnes
ADATLAP