SB-280ZLA

Síkmágnes “ZL” konzolszett

Kép

Leírás

Az SB-280ZLA egy három részből álló konzolszett az SM-280LEDA típusú mágnes szereléséhez. A „Z” konzol lehetővé teszi az ellendarab szerelését, az „L” konzol pedig a mágnes szerelését.

Specifikációk

•Anyag:	Alumínium ötvözet
•Típus:	Z és L konzol
•Szerelés:	Felületre szerelhető
•Kompatibilis:	SM-280LEDA
•Ajtó típusa:	Fa, fém, műanyag

Telepítés

•1. lépés: Rögzítse fel az „L” konzolt az ajtókeretre.
•2. lépés: Rögzítse a síkmágnest az „L” konzolra.
•3. lépés: Rögzítse a „Z” konzol alsó részét a nyíló részre.
4. lépés: Rögzítse az ellendarabot a „Z” konzol ellendarab tartó részére.
5. lépés: Szerelje össze a két „Z” idomot.

Műszaki rajzok

„Z” konzol

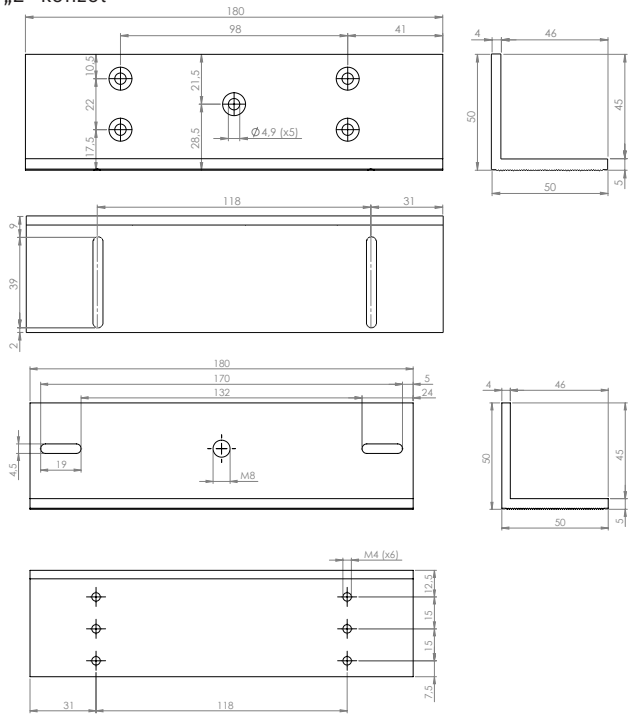

„L” konzol

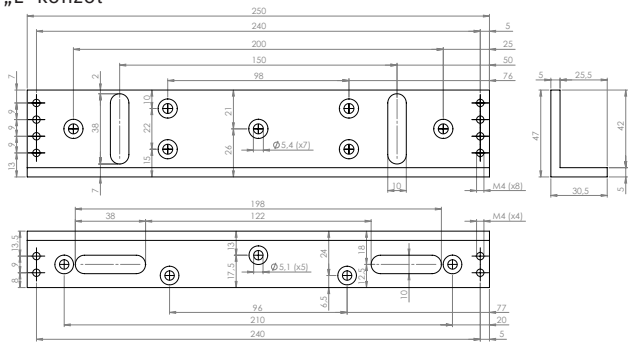

Robbantott ábra

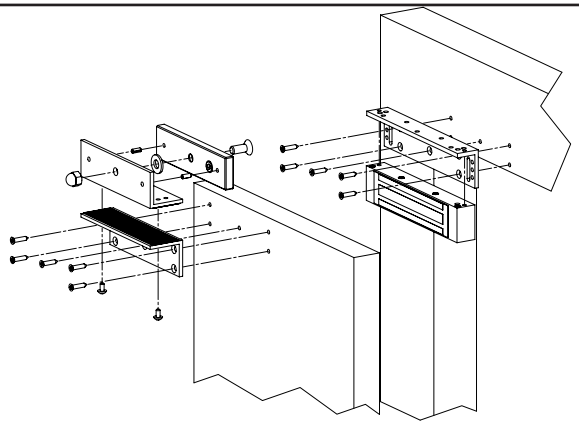
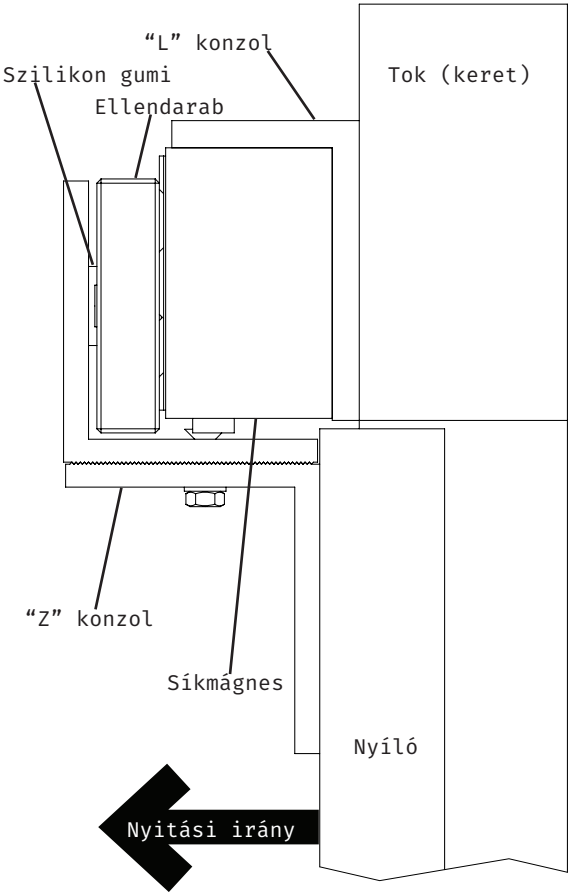
Összeszerelési rajz